Widok
Skala 1:25

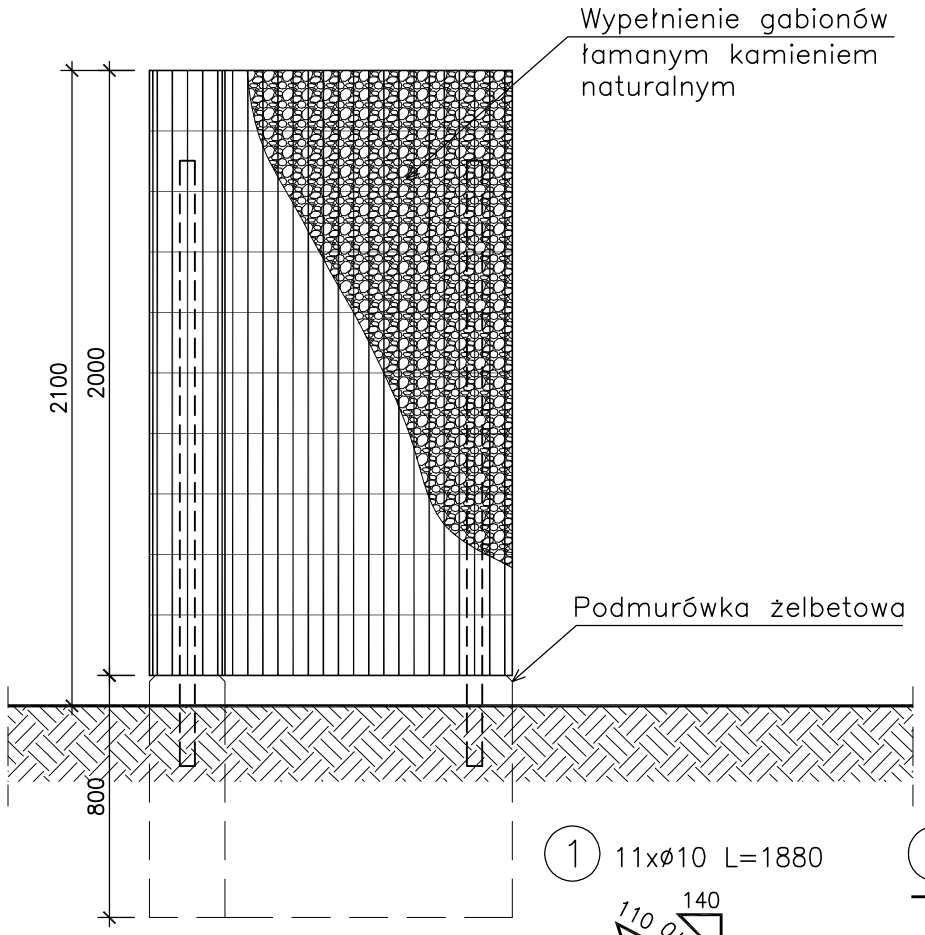

Przekrój poprzeczny A-A
Skala 1:25

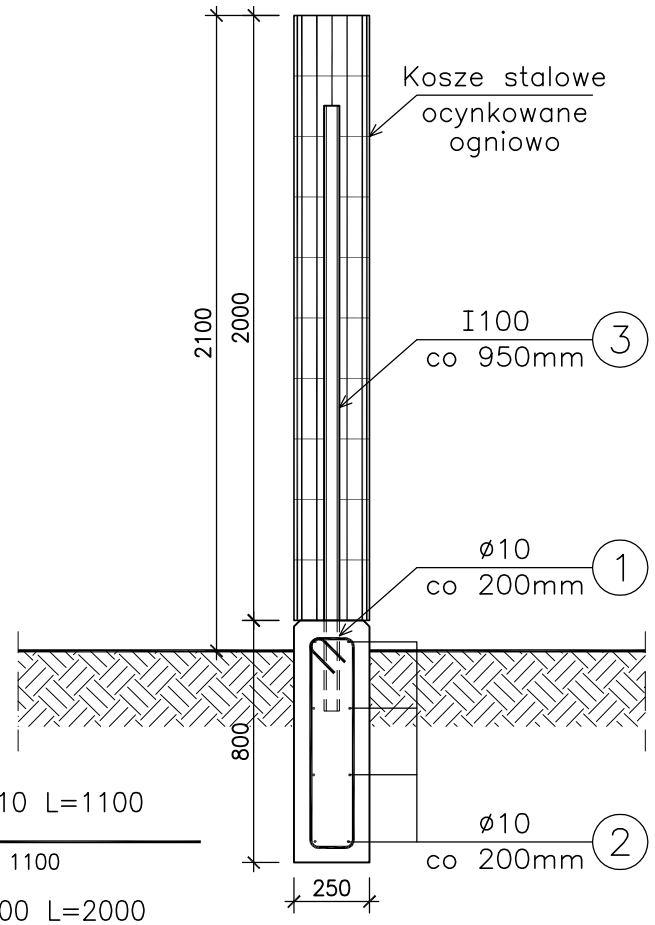

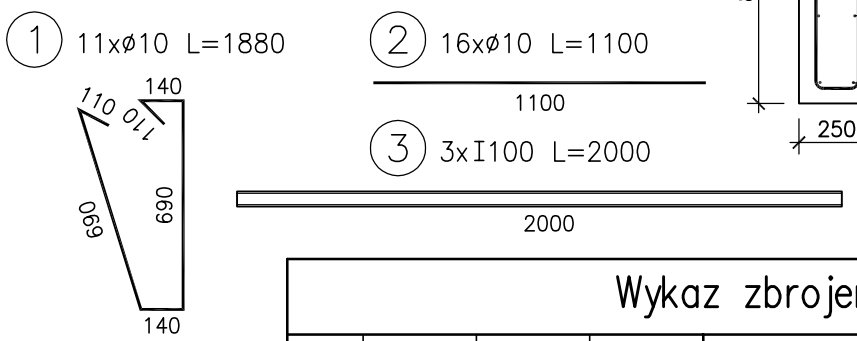

Widok z góry
Skala 1:25

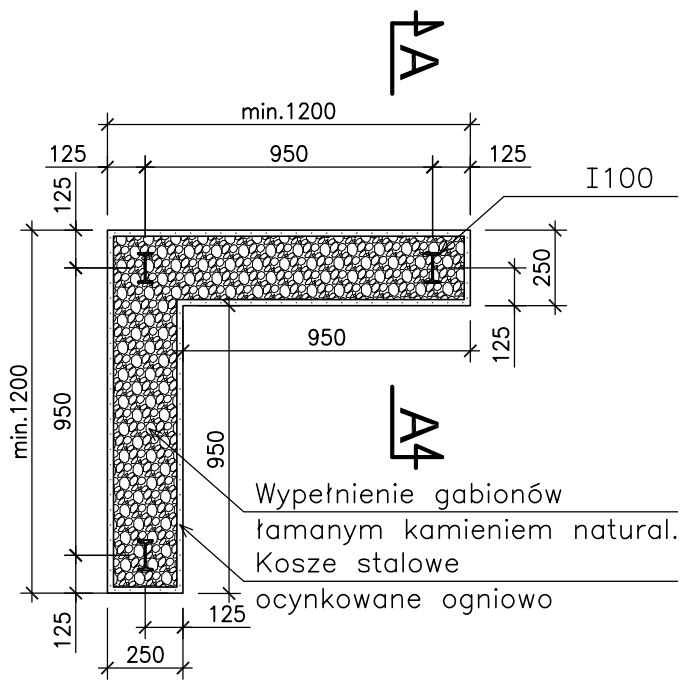

Wykaz zbrojenia

Nr pręta	Średnica [mm]	Liczba [szt]	Długość JEDN	Długość ogólna [m] BSt500S ø10	Długość ogólna [m] S235	Uwagi
1	ø10	11	1880	20.68		
2	ø10	16	1100	17.60		
3	I100	3	2000		6.00	Profil ocynkowany ogniowo
Długość razem			[m]	38.28	6.00	
Masa jednostkowa			[kg/m]	0.617	8.320	
Masa razem			[kg]	23.6	49.9	
Masa ogólna			[kg]	74		
Wykonać 1 szt.			1 x 74 = 74 kg			

Beton: B25 V =0.4 m3

Stal zbroj.:BSt500S G=24 kg, S235 G=50 kg

UWAGI:
1. Wymiarowanie prętów – osiowe.
2. Promienie odgięć wg PN–91/S–10042.
3. Słupki konstrukcji I100 stalowe, ocynkowane ogniowo.
4. Kosze gabionów ze stali ocynkowanej ogniowo wg rozwiązania producenta.

Lp.	Typ modyfikacji	Data	Podpis

Inwestor:	ZDP PIASECZNO — **Zarząd Dróg Powiatowych w PIASECZNIE**, ul. Kościuszki 9, 05-500 Piaseczno
Jednostka projektowa:	TRANSMOST Sp. z o.o. — 02-736 Warszawa, ul. Wróbla 21, tel: (+022) 853 51 60
Obiekt budowlany:	**PRZEBUDOWA MOSTU W GŁOSKOWIE WRAZ Z DOJAZDAMI (UL. SZKOLNA W GŁOSKOWIE - DROGA NR 2837W)**
Nazwa opracowania:	PROJEKT WYKONAWCZY MOSTU **PRZEBUDOWA MOSTU WRAZ Z DOJAZDAMI**
Tytuł rysunku:	**NAROŻNIK OGRODZENIA Z GABIONÓW**

Zespół projektowy

Stanowisko	Imię i nazwisko	Uprawnienia	Podpis
PROJEKTANT:	mgr inż. Robert KURZEJA	MAP/0080/POOM/05	
PROJEKTANT:	mgr inż. Mariusz ŚNIADECKI	MAZ/0352/PWOM/12	
SPRAWDZAJĄCY:	mgr inż. Wojciech ŁYŻWA	KBU 1-2126-1/70	

Nr arch.:	Stadium:	Data:	Skala:	Nr rys.-Ark.:
2013/02	PW	06.2013	1:25	**32-00**