FAP3011 - przycisk z gniazdem do włącznika gruszkowego STK11 - styk rozwarty
przyciski przy łóżkach montować na wysokości 1,1m od p.p.

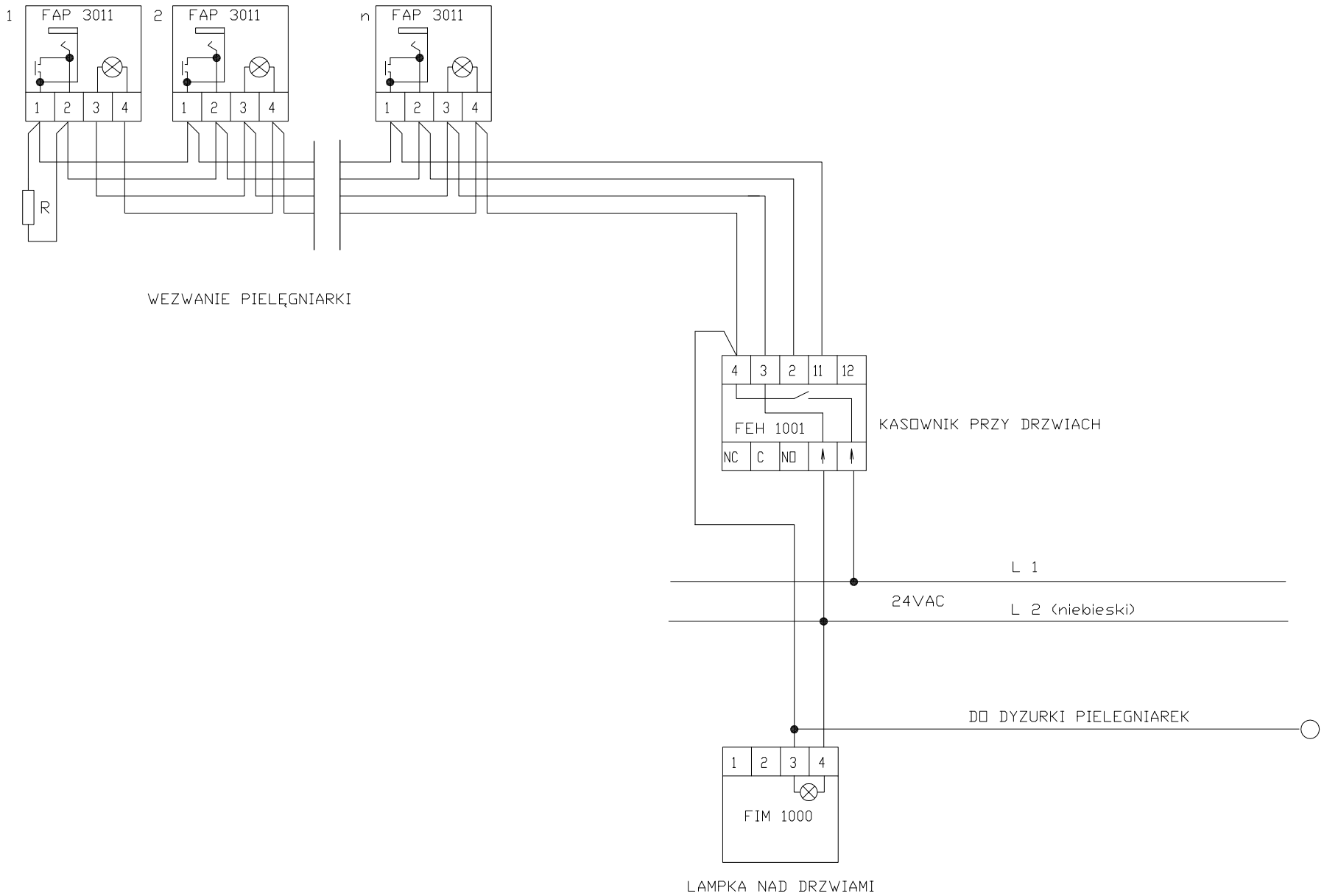

Przewody nieoznaczone - 0,5 mm2
Montaż w puszkach 60mm z wkrętami
Rezystory w zestawie z kasownikiem
Nie zamieniać L1 z L2.
L2 oznaczyć kolorem niebieskim
Zworki w kasowniku usunąć
Zworki w FAP... ustawić w poz.B

SALA n-ŁÓŻKOWA

JEDNOSTKA PROJEKTOWA

SZLIS ARCHITEKT Jacek Szlis
Siedziba: Łomża ul. Zamiejska 5 tel. (086) 216 31 51
mail: szlis@wp.pl

BRANŻA: ELEKTRYCZNA

FAZA: PROJEKT BUDOWLANY (WYKONAWCZY)

INWESTYCJA:
REMONT I PRZEBUDOWA
BUDYNKU NR 14
DOM POMOCY SPOŁECZNEJ
GÓRA KALWARIA

RYSUNEK:
SYSTEM PRZYZYWOWY
SCHEMAT POŁĄCZEŃ - SALA n ŁÓŻKOWA

BRANŻA:	ELEKTRYCZNA		
PROJEKTOWAŁ:	IMIĘ NAZWISKO	NR UPR.	PODPIS
PROJEKTANT:	WOJCIECH GRUDZIŃSKI	BŁ/138/92	
WSPÓŁPRACA:	JAROSŁAW MALESZEWSKI		

Data:	Skala	Indeks	Numer	Rewizja
10.2006	---	E	6	01

ROZPOWSZECHNIANIE NINIEJSZEGO OPRACOWANIA JAK TEŻ JEGO FRAGMENTÓW, UMIESZCZANIE W SYSTEMACH PRZECHOWYWANIA DANYCH, PRZEKAZYWANIE W JAKIEJKOLWIEK FORMIE, W TYM ELEKTRONICZNEJ, MECHANICZNEJ, FOTOKOPII, REPRODUKCJI, PRZEDRUKU ORAZ DOKONYWANIE ZMIAN BEZ ZGODY AUTORA JEST ZABRONIONE I PODLEGA ODPOWIEDZIALNOŚCI KARNEJ NA MOCY USTAWY Z DN. 4 LUTEGO 1994 r. O PRAWIE AUTORSKIM I PRAWACH POKREWNYCH ART. 116,117,118
WSZYSTKIE INFORMACJE ZAWARTE W OPRACOWANIU STANOWIĄ WŁASNOŚĆ INTELEKTUALNĄ FIRMY "SZLIS ARCHITEKT JACEK SZLIS"