NOWOPROJEKTOWANE SCHODY WEJŚCIOWE OD PÓŁNOCNEJ STRONY KLATKI B

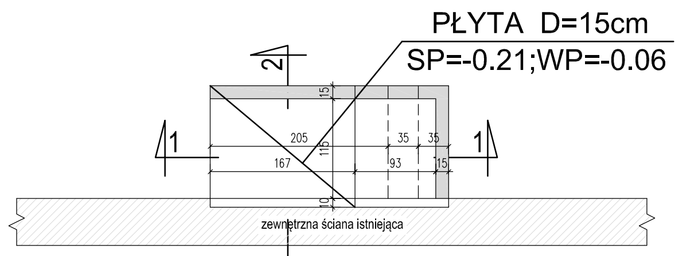

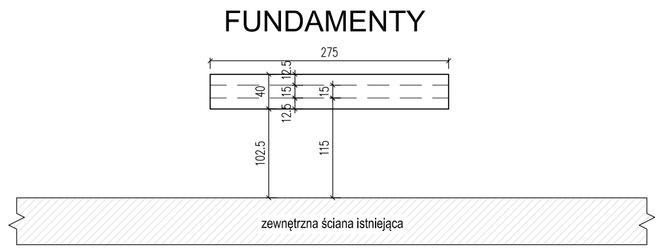

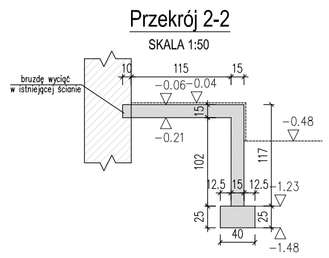

Uwagi:
1. Poziom posadowienia faw fundamentowych dostosować do posadowienia ścian zewnętrznych.

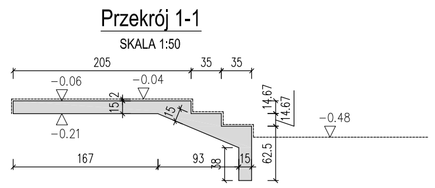

ZBROJENIE

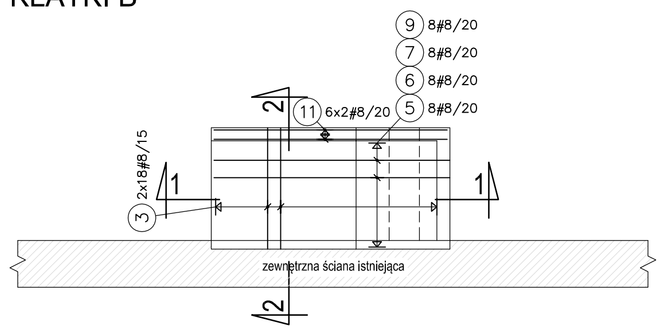

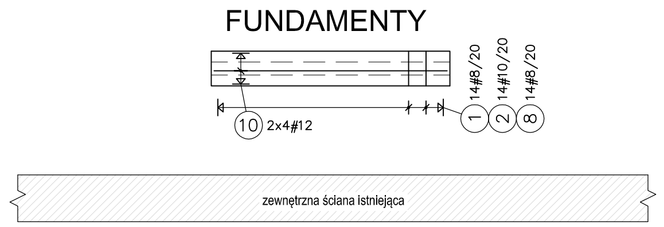

10 8#12 L=2.70m
2x4
270

11 12#8/20 L=2.70m
6x2
270

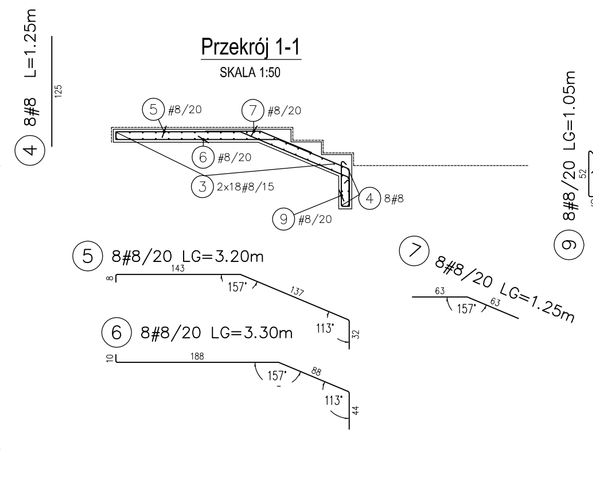

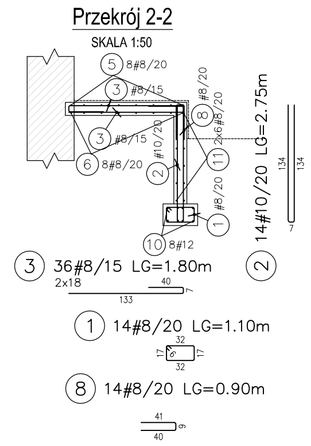

KOREKTA SCHODÓW WEJŚCIOWYCH OD STRONY WSCHODNIEJ

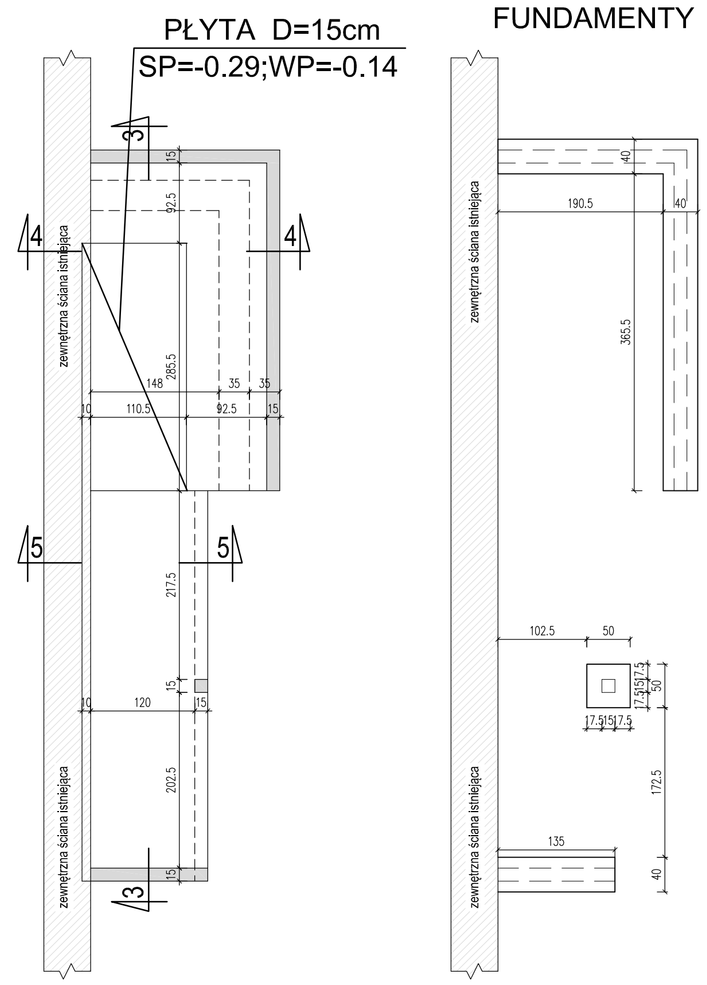

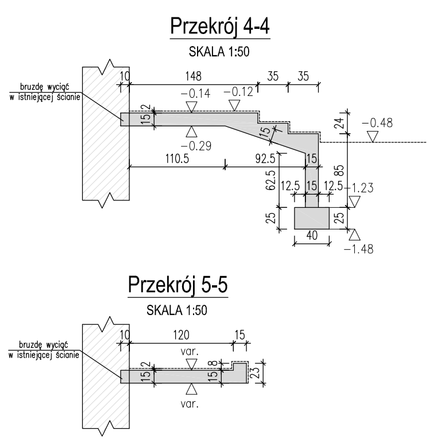

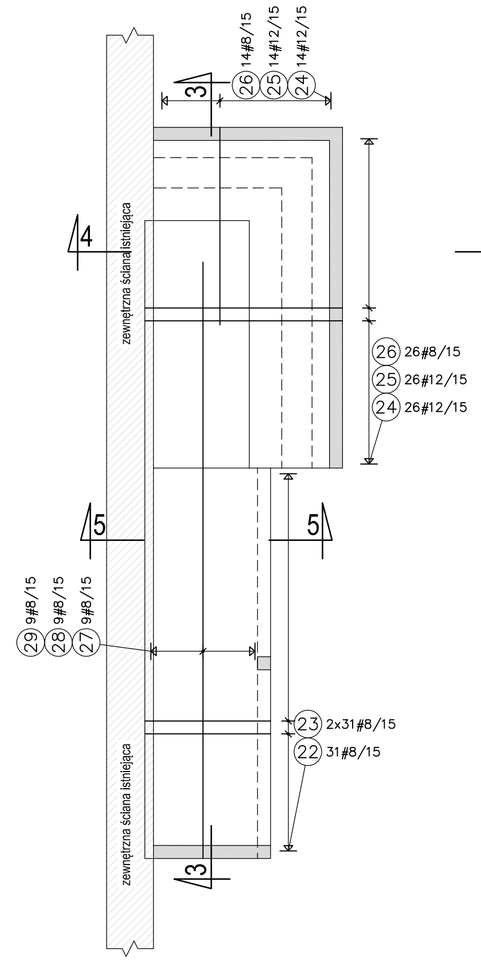

ZBROJENIE

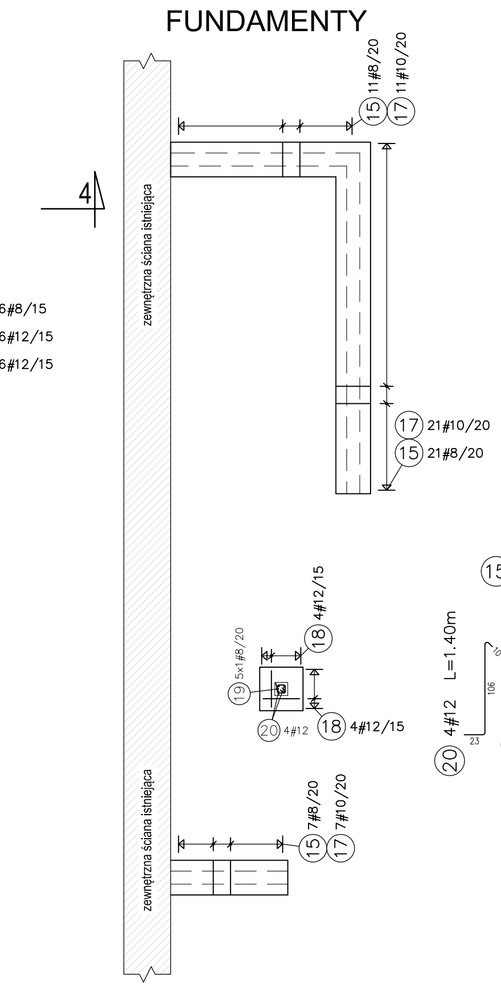

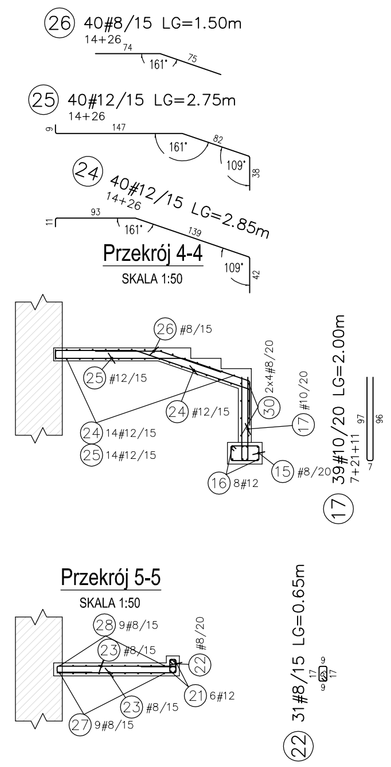

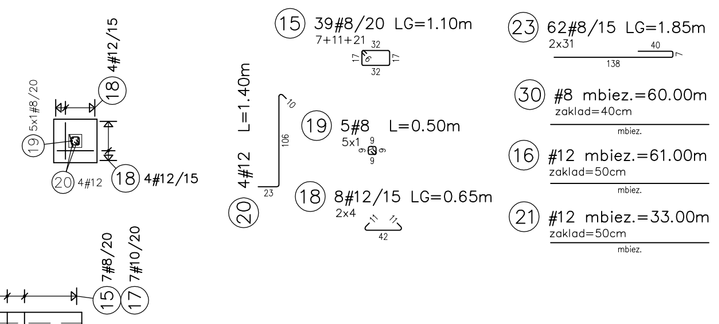

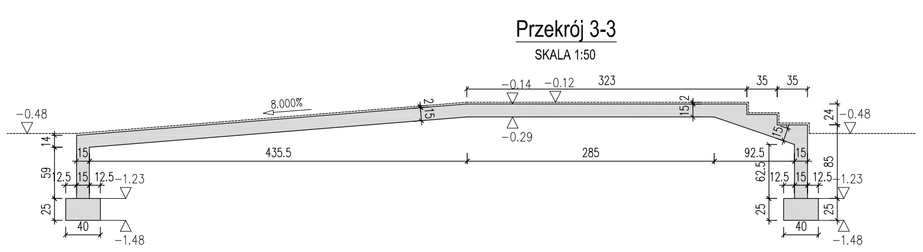

Uwagi:
1. Poziom posadowienia faw fundamentowych dostosować do posadowienia ścian zewnętrznych.
2. Możliwe różnicowanie poziomu posadowienia dla rejonu tarasu poprzez zastosowanie faw schodkowych.
3. Przed wykonaniem schodów i rampy rozebrać istniejące schody wejściowe.

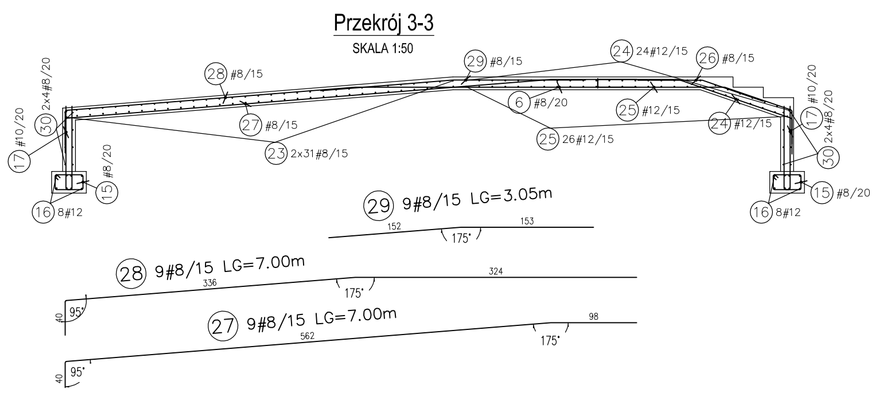

MATERIAŁY/MATERIALS STAL/STEEL RB500W

STROPY/SLABS		
Beton/Concrete	B25	
Otulina/Concrete Cover	3cm	
SŁUPY/COLUMNS		
Beton/Concrete	B25	
Otulina/Concrete Cover	4cm	
ŚCIANY/WALLS		
Beton/Concrete	B25	
Otulina/Concrete Cover	3cm	

BELKI/BEAM		
Beton/Concrete	B25	
Otulina/Concrete Cover	3cm	
FUNDAMENT/FOUNDATION		
Beton Wodoszczelny Watertight Concrete	B25 W8	
Otulina/Concrete Cover	4cm	

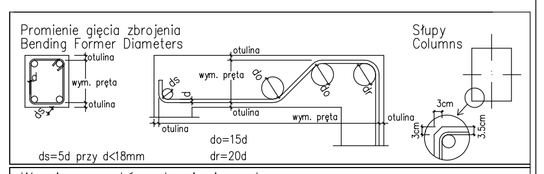

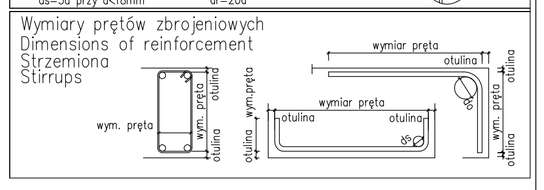

UWAGA:
1. SPRAWDZIĆ WYMIARY W NATURZE.
2. SPRAWDZIĆ ZGODNOŚĆ RYSUNKÓW BRANŻOWYCH.
3. PRZED WYKONANIEM PRAC FUNDAMENTOWYCH UZYSKAĆ AKCEPTACJĘ STANU PODŁOŻA PRZEZ UPRAWNIONEGO GEOTECHNIKA.
4. W PRZYPADKU WYSTĘPOWANIA GRUNTU NIENOŚNEGO W POZIOMIE POSADOWIENIA NALEŻY GO WYMIENIĆ ZASTĘPUJĄC CHUDYM BETONEM LUB PIASKIEM ŚREDNIM ZAGĘSZCZANYCM WARSTWAMI DO UZYSKANIA Is=0.98.
5. IZOLACJE WYKONAĆ ZGODNIE Z DETALAMI ARCHITEKTONICZNYMI.
6. ELEMENTY KONSTRUKCYJNE WYKONAĆ Z BETONU B25 I STALI AIIIN.
7. POD ELEMENTAMI FUNDAMENTOWYMI WYKONAĆ 10cm PODLEWKĘ Z CHUDEGO BETONU B10.
8. ZWERYFIKOWAĆ POZIOMY POSADOWIENIA ISTNIEJĄCEJ ZABUDOWY.

Wykaz stali

POZ.	Ø[mm]	Szt.	L[m]	8	10	12	UWAGI...
1	8	14	1.10	15.40			potrz rysunek
2	10	14	2.75		38.50		potrz rysunek
3	8	36	1.80	64.80			potrz rysunek
4	8	8	Lw1.25	10.00			potrz rysunek
5	8	8	3.20	25.58			potrz rysunek
6	8	8	3.30	26.39			potrz rysunek
7	8	8	1.25	10.02			potrz rysunek
8	8	14	0.90	12.60			potrz rysunek
9	8	8	1.05	8.39			potrz rysunek
10	12	8	2.70			21.60	pret prosty
11	8	12	2.70	32.40			pret prosty
15	8	39	1.10	42.90			potrz rysunek
16	12	1	mb=61.00			61.00	mb
17	10	39	2.00		78.00		potrz rysunek
18	12	8	0.65			5.18	pret prosty
19	8	5	Lw0.50	2.50			potrz rysunek
20	12	4	Lw1.40			5.59	potrz rysunek
21	12	1	mb=33.00			33.00	mb
22	8	31	0.65	20.15			potrz rysunek
23	8	62	1.85	114.70			potrz rysunek
24	12	40	2.85			113.84	potrz rysunek
25	12	40	2.75			110.16	potrz rysunek
26	8	40	1.50	59.80			potrz rysunek
27	8	9	7.00	62.97			potrz rysunek
28	8	9	7.00	63.00			potrz rysunek
29	8	9	3.05	27.43			potrz rysunek
30	8	1	mb=60.00	60.00			mb
			[m]	659.04	116.50	350.38	sumo długości
			[kg/m]	0.395	0.617	0.888	ciezar jedn.
			[kg]	260.32	71.88	311.13	ciezar sum.
			[kg]		643.33		ciezar calk.

Jednostka projektowa:
PRACOWNIA PROJEKTOWA
ALL-arch.Jolanta Sottan
ul.Serocka 28/20 04-333 Warszawa

Inwestor: Powiat Piaseczyński
Starostwo Powiatowe w Piasecznie
05-500 Piaseczno ul.Chyliczkowska 14

Temat: Projekt remontu parteru internatu

Adres: ZESPÓŁ SZKÓŁ im.marsz.Franciszka Bielińskiego
ul.Budowlanych 14, Góra Kalwaria

Zespół projektowy:
mgr inż.arch.Jolanta Sottan
mgr inż.arch.Violetta Piękoś-Kwiecińska
inż. Arkadiusz Jakubowski

branża: Konstrukcja

Stadium: Projekt budowlano-wykonawczy

Nazwa rysunku:
Rampy wejściowe przy klatce B - projekt

Data: 11.2015 | Skala: 1:50 | Nr rys.: K-02