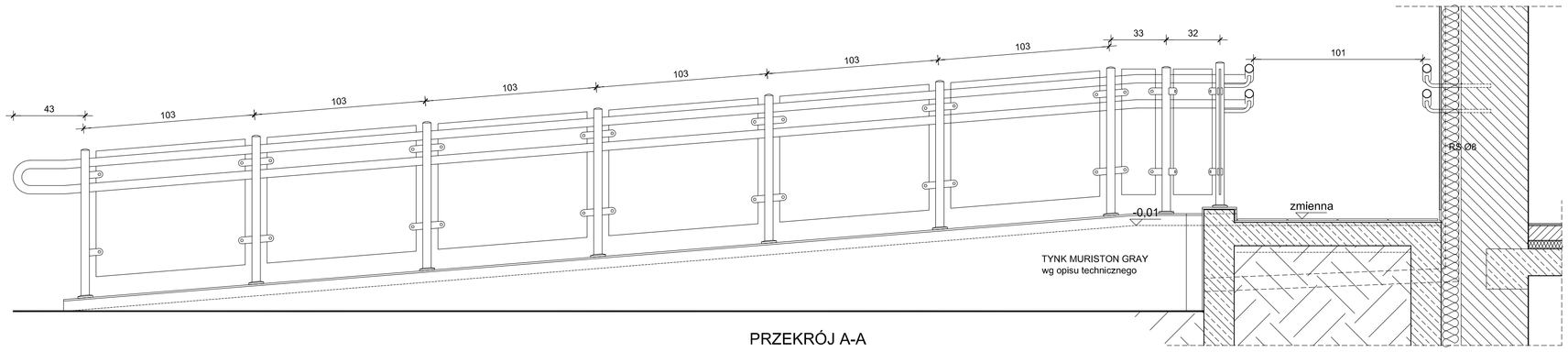

PRZEKRÓJ A-A

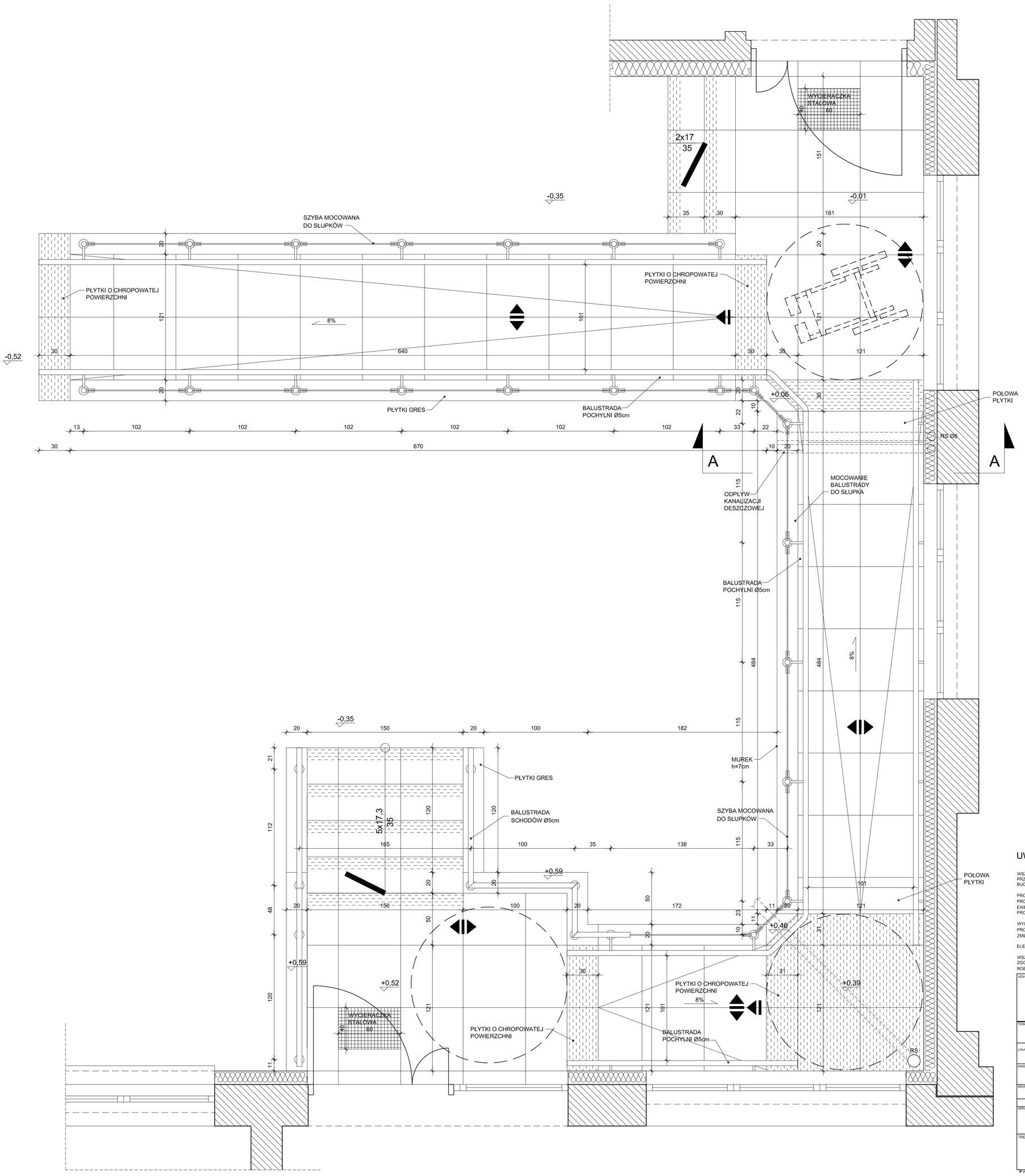

UWAGI:

WSZYSTKIE WYMIARY SPRAWDZIĆ W NATURZE PRZED PRZYSTĄPIENIEM I W TRAKCIE WYKONYWANIA PRAC BUDOWLANYCH,

PROJEKT ARCHITEKTONICZNY ROZPATRYWAĆ ŁĄCZNIE Z PROJEKTAMI BRANŻOWYMI, EWENTUALNE ROZBIEŻNOŚCI SKONSULTOWAĆ Z PROJEKTANTEM.

WYKONAWCA MA OBOWIĄZEK UZYSKAĆ APROBATĘ GŁÓWNEGO PROJEKTANTA BĄDŹ JEGO PRZEDSTAWICIELA W WYPADKU ZMIAN ROZWIĄZAŃ PROJEKTOWYCH,

ELEMENTY KONSTRUKCYJNE WG PROJEKTU KONSTRUKCJI.

WSZYSTKIE PRACE BUDOWLANE I INSTALACYJNE WYKONAĆ ZGODNIE Z WARUNKAMI TECHNICZNYMI WYKONANIA I ODBIORU ROBÓT.

JEDNOSTKA PROJEKTOWA:

APM
SZTUKA PROJEKTOWANIA
02-796 Warszawa ul. Wąwozowa 22 lok.5 tel. kom. +48 608294745
www.apm-projektowanie.pl
www.facebook.com/ApmSztukaProjektowania
e_mail: biuro@apm-projektowanie.pl

TEMAT:
PRZEBUDOWA I ROZBUDOWA
SPECJALNEGO OŚRODKA SZKOLNO-WYCHOWAWCZEGO

LOKALIZACJA:
UL. SZPITALNA 12, 05-500 PIASECZNO
DZ. EW. NR 18 OBRĘB 53

INWESTOR:
POWIAT PIASECZYŃSKI
STAROSTWO POWIATOWE W PIASECZNIE

BRANŻA:	FAZA:	DATA:
ARCHITEKTURA	PROJEKT WYKONAWCZY	MARZEC 2016

OPRACOWAŁ:	IMIĘ I NAZWISKO	NR UPRAWNIEŃ	PODPIS
	inż. arch. PAWEŁ MICHNOWSKI		
	mgr inż. arch. TERESA CZAPLIŃSKA w spec. arch. bez ograniczeń	MA/058/09	

TREŚĆ RYSUNKU:	SKALA:	NR RYSUNKU:
POCHYLNIA nr 3	1:20	A/44

Prawo autorskie zastrzeżone. Ustawa z dn. 4.02.1994 r.