WIDOK Z GÓRY 1:100

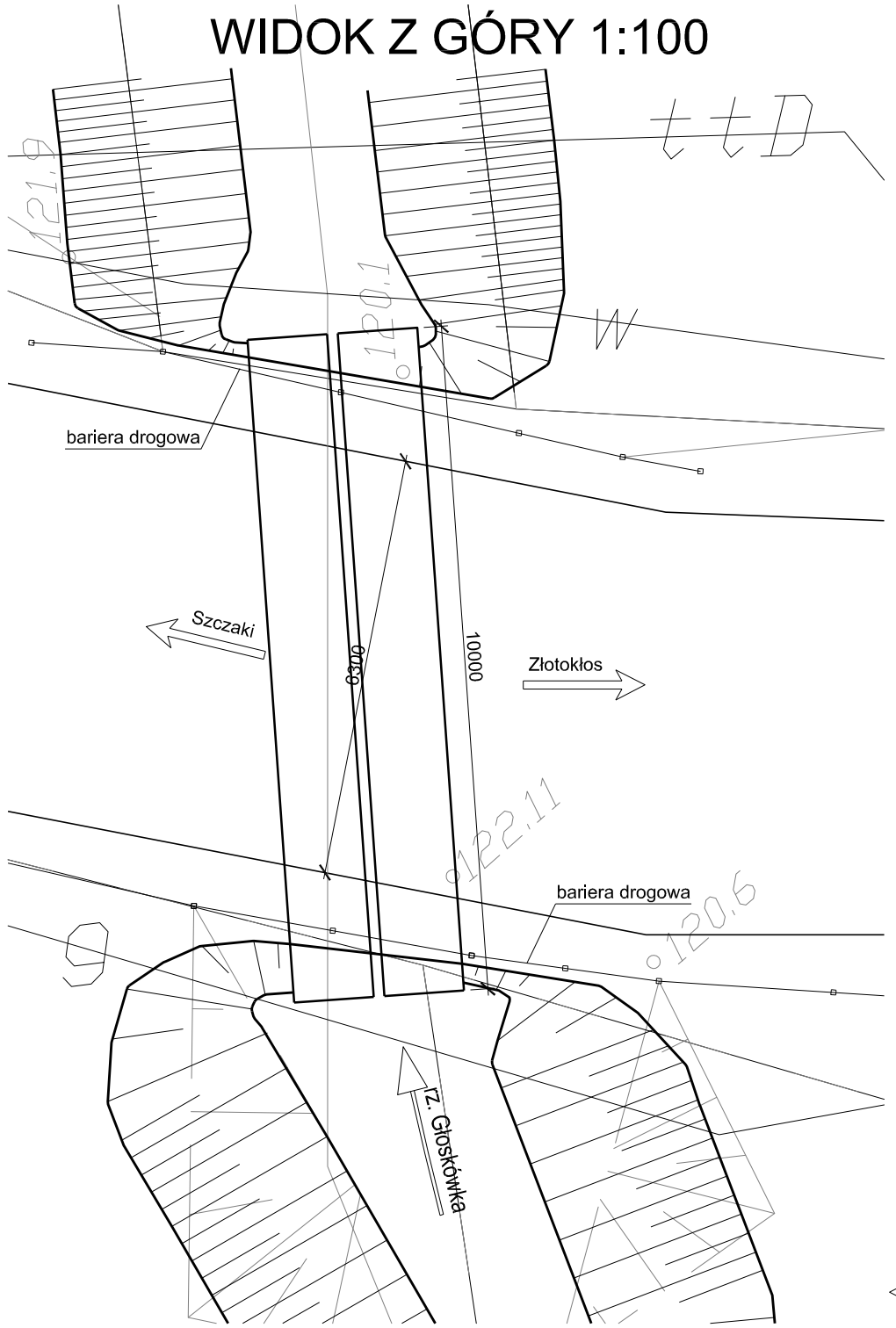

PRZEKRÓJ POPRZECZNY 1:50

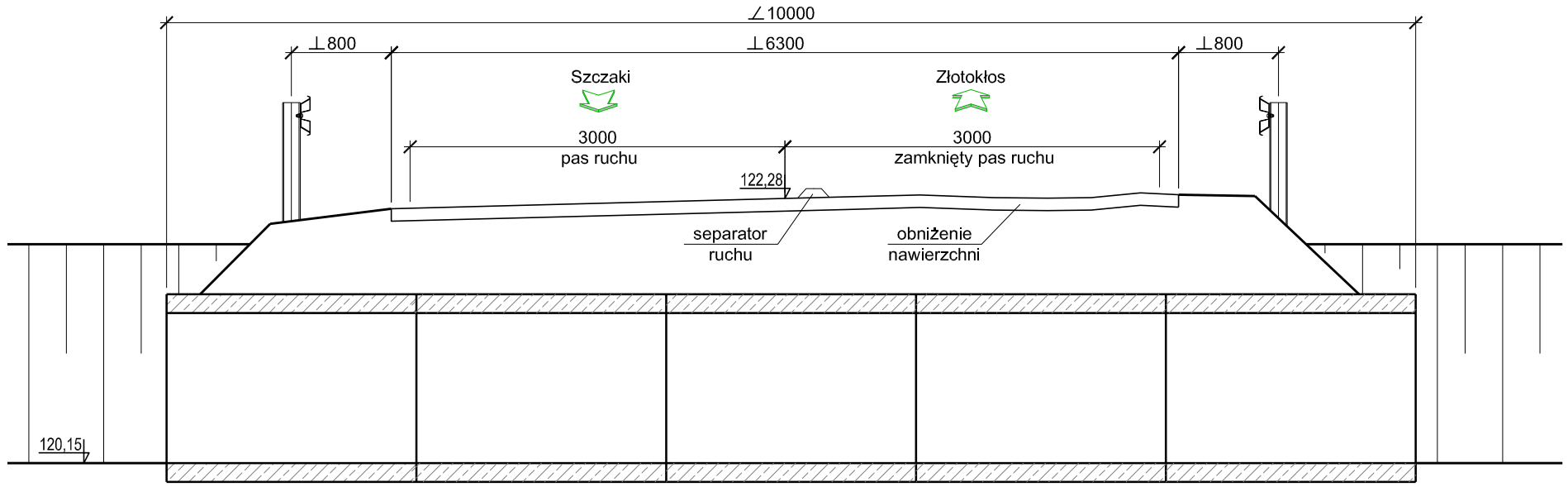

WIDOK Z BOKU 1:50

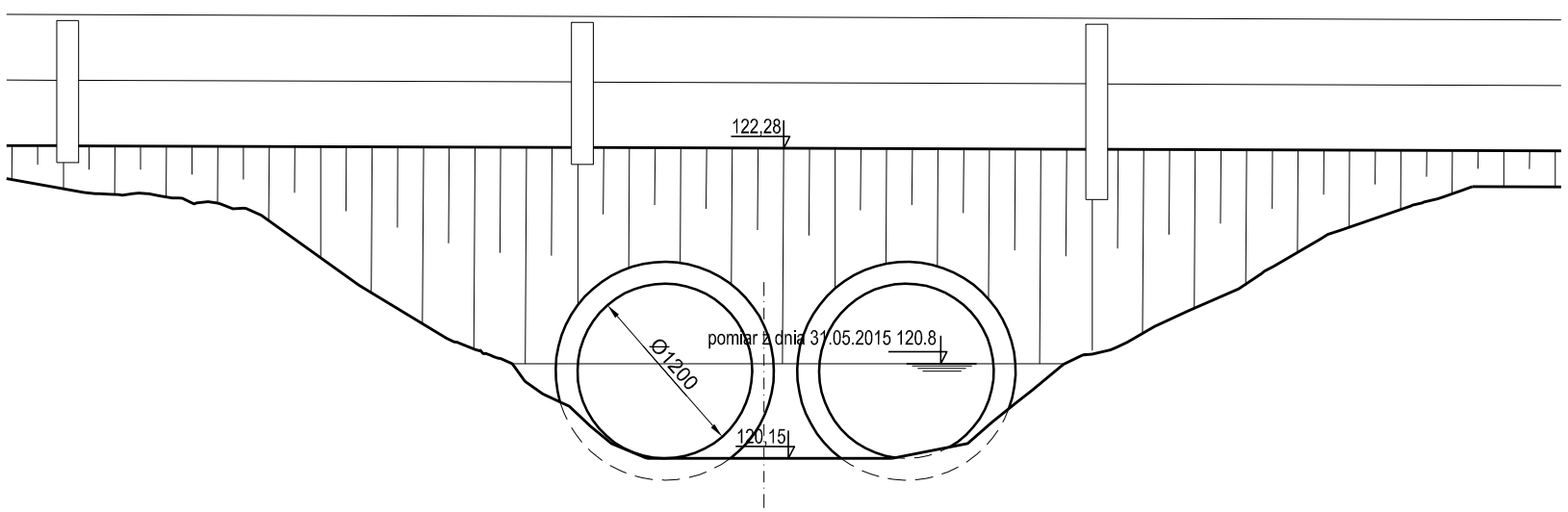

Inwestor:
Starostwo Powiatowe w Piasecznie
ul. Chyliczkowska 14
05-500 Piaseczno
tel. (22) 757 20 51, (22) 757 20 60,
fax (22) 737 11 58

Wykonawca:
VEGMAR JAKUB KRAWCZYK
ul. Konarskiego 12A
05-500 Piaseczno
tel./fax (+48) 811 82 42,
tel. kom. (+48) 602 139 935

Nazwa opracowania:
Przebudowa przepustu na rzece Głoskówka w ciągu drogi powiatowej Nr 2846 W (miejscowość Złotokłos), gm. Piaseczno

Funkcj, imię, nazwisko / nr upr. bud.:	Podpis:
Projektant: *mgr inż. Maciej Kieniewicz* upr. do projektowania bez ograniczeń w specjalności mostowej nr MAZ/0375/POOM/07	
Sprawdzający *mgr inż. Łukasz Świąder* upr. do projektowania bez ograniczeń w specjalności mostowej nr MAZ/0422/POOM/10	
Faza opracowania: *PROJEKT BUDOWLANO WYKONAWCZY*	Data: *12.2015r.*

Tytuł rysunku: *Obiekt istniejący*

Skala:	Nr rysunku:	Nr rysunku:	Nr arkusza:
1:100; 1:50	*01*	*00*	*00*

Prawa autorskie zastrzeżone. Ustawa z dn. 4 lutego 1994 r.