BELKA B.0.1

L=14m

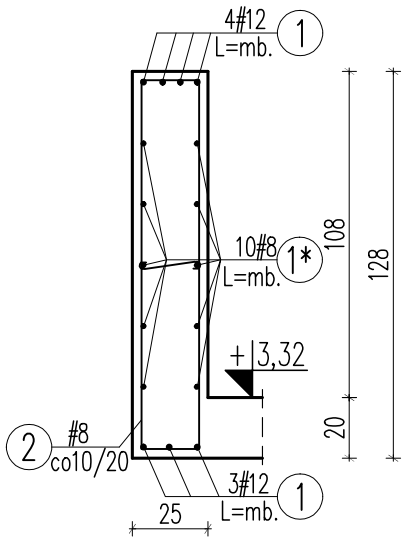

BELKA B.0.2

L=35m

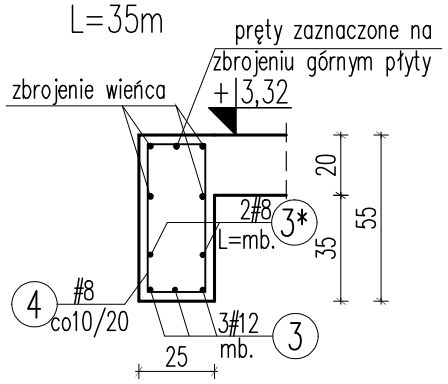

BELKA B.0.3

szt.1

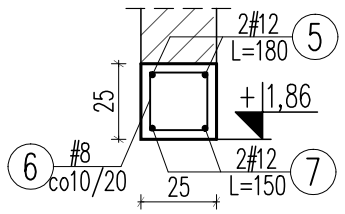

BELKA B.0.4

szt.1

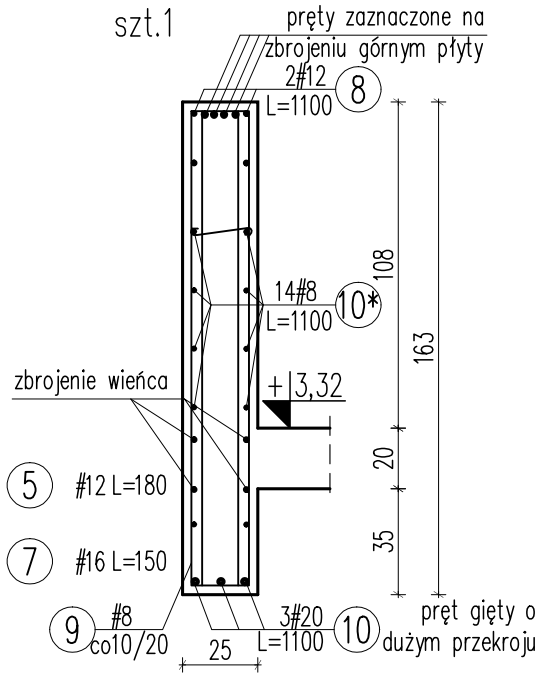

BELKA B.0.5

L=23m

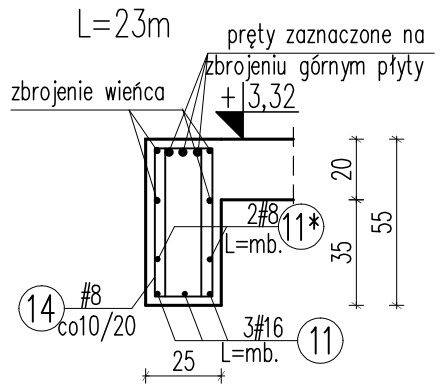

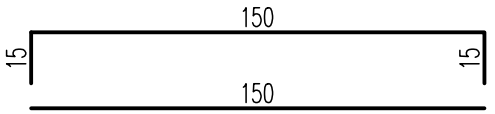

BELKA B.0.2*

L=7m

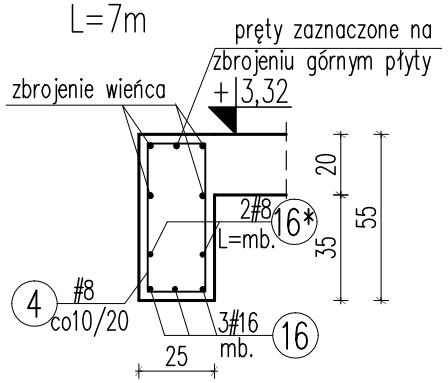

Beton C20/25
Stal (StOS) A0 – ø
(BSt500) A–IIIN – #
otulina 3,0cm
grubość płyty 20,0cm

WIENIEC W.0.1

L=108m

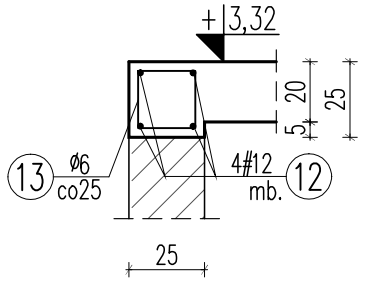

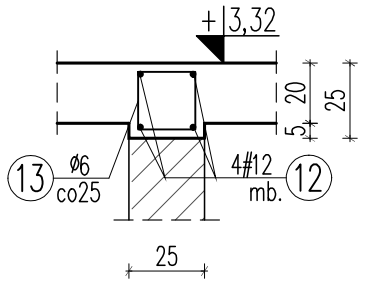

WIENIEC W.0.2

L=1,5m

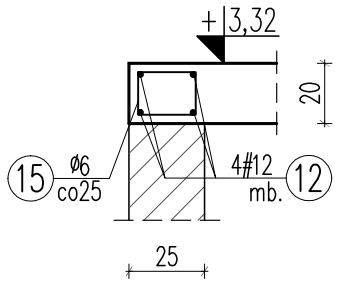

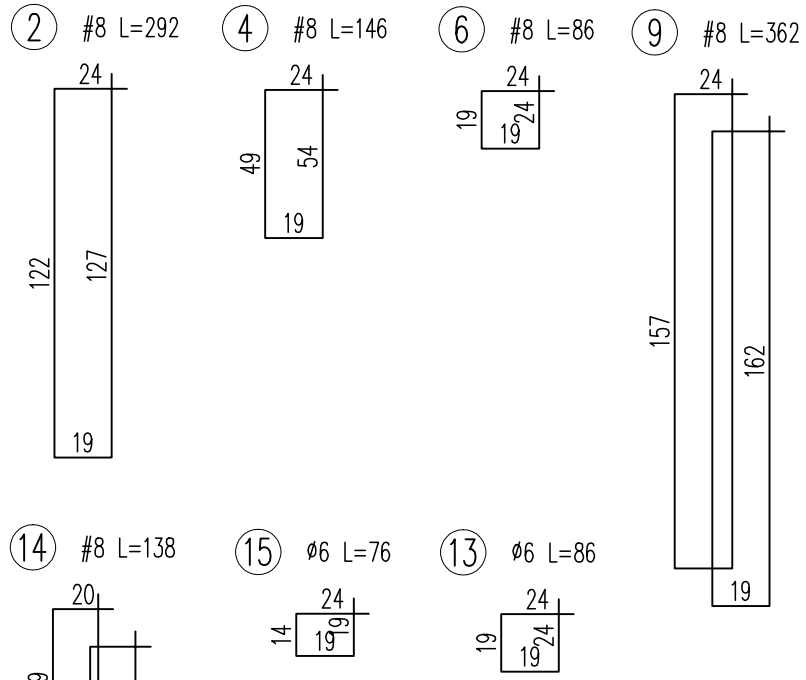

ZESTAWIENIE STALI ZBROJENIOWEJ

Element	Długość	Nr pręta	Rozstaw	Średnica A-0 Ø	Średnica A-III #	Długość	Ilość/elem	Długość ogólna A-0 Ø 6	Długość ogólna A-III # 12
				[mm]	[mm]	[cm]	[szt.]	[m]	[m]
W.0.1	10800	12	m		12	11340	4		453,60
		13	25	6		86	433	372,38	
W.0.2	150	12	m		12	158	4		6,30
		14	25	6		76	7	5,32	
Długość ogólna wg średnic							[m]	377,70	459,90
Masa 1m pręta							[kg]	0,222	0,888
Masa prętów wg średnic							[kg]	83,85	408,39
Masa prętów wg rodzajów stali							[kg]	**83,85**	**408,39**
Masa z bieżącej strony							[kg]	**492**	

ZESTAWIENIE STALI ZBROJENIOWEJ

Element	Długość	Nr pręta	Rozstaw	Średnica A-0 Ø	Średnica A-III #	Długość	Ilość/elem	Długość ogólna A-III 8	Długość ogólna A-III 12	Długość ogólna A-III 16
				[mm]	[mm]	[cm]	[szt.]	[m]	[m]	[m]
B.0.2	4100	3	m		12	4305	3		129,15	
		3*	m		8	4305	2	86,10		
		4	25		8	146	305	445,30		
B.0.2*	700	16	m		16	735	3			22,05
		16*	m		8	735	2	14,70		
		4	25		8	146	305	445,30		
B.0.5	2300	11	m		16	2415	3			72,45
		11*	m		8	2415	2	48,30		
		15	25		8	138	335	462,30		
Długość ogólna wg średnic							[m]	1502,00	129,15	94,50
Masa 1m pręta							[kg]	0,395	0,888	1,580
Masa prętów wg średnic							[kg]	593,29	114,69	149,31
Masa prętów wg rodzajów stali							[kg]	**857,29**		
Masa z bieżącej strony							[kg]	**857**		

ZESTAWIENIE STALI ZBROJENIOWEJ

Element	Liczba	Nr pręta	Średnica A-0 Ø	Średnica A-III #	Długość	Ilość/elem	Ilość/ogół	Długość ogólna A-III 8	Długość ogólna A-III 12	Długość ogólna A-III 20
	szt.		[mm]	[mm]	[cm]	[szt.]	[szt.]	[m]	[m]	[m]
B.0.1	1	1		12	1400	7	7		98,00	
		1*		8	1400	10	10	140,00		
		2		8	292	105	105	306,60		
B.0.3	1	7		12	150	2	2		3,00	
		5		8	180	2	2	3,60		
		6		8	86	13	13	11,18		
B.0.4	1	10		20	1100	3	3			33,00
		10*		8	1100	14	14	154,00		
		8		12	1100	2	2		22,00	
		9		8	362	170	170	615,40		
Długość ogólna wg średnic							[m]	1230,78	123,00	33,00
Masa 1m pręta							[kg]	0,395	0,888	2,470
Masa prętów wg średnic							[kg]	486,16	109,22	81,51
Masa prętów wg rodzajów stali							[kg]	**676,89**		
Masa z bieżącej strony							[kg]	**677**		

UWAGI:

- Przed wykonaniem zapoznać się z opisem technicznym.
- Projekt rozpatrywać łącznie z projektem architektury i projektami branżowymi.
- Warstwy docieplające i wykończeniowe wokół wieńców według architektury.
- Wieńce należy wykonać jako ciągłe, nad każdą ścianą narysowaną na schemacie.
- Pręty wieńców łączyć na zakład min 50cm

(dla prętów #12), lub minimum 40d.

- W jednym przekroju można łączyć jednocześnie po jednym pręcie dolnym i górnym.
- Zbrojenie w narożach łączyć ze sobą na zakład min. 60cm.
- Zbrojenie wieńców przepuścić przez nadproża/belki.
- W miejscach belek lub nadproży, nie układać strzemion wieńców tylko strzemiona belki lub nadproży.
- Strzemiona zagęścić na długości $\frac{1}{4}$ rozpiętości przęsła (przy podporze)
- Zbrojenie belek układać niezależnie od zbrojenia stropu.
- Przed wykoaniem sprawdzić geometrię z architekturą.

JEDNOSTKA PROJEKTOWA:

APM

SZTUKA PROJEKTOWANIA

02-796 Warszawa ul. Wąwozowa 22 lok. 5 tel. kom. +48 608294745
www.apm-projektowanie.pl
www.facebook.com/ApmSztukaProjektowania
e_mail: biuro@apm-projektowanie.pl

TYTUŁ OPRACOWANIA :

PRZEBUDOWA I ROZBUDOWA
SPECJALNEGO OŚRODKA SZKOLNO-WYCHOWAWCZEGO

ADRES INWESTYCJI :

UL. SZPITALNA 12 05-500 PIASECZNO
DZ. EW. NR 18 OBRĘB 53

INWESTOR :

POWIAT PIASECZYŃSKI
STAROSTWO POWIATOWE W PIASECZNIE

PROJEKTOWAŁ : **inż. Grzegorz Mazurek** upr. bud. nr MAZ/0457/POOK/11 — PODPIS :

OPRACOWAŁ : **mgr inż. Jarosław Strąk** — PODPIS :

OPRACOWAŁ : **inż. Krzysztof Łochowski** — PODPIS :

SPRAWDZIŁ : **mgr inż. Andrzej Czajkowski** upr. bud. nr KL–272/87 — PODPIS :

FAZA : **PROJEKT WYKONAWCZY**

BRANŻA : **KONSTRUKCJA**

TYTUŁ RYSUNKU : **STROP NAD PARTEREM BUDYNEK D - zbrojenie belek wieńców**

NR RYSUNKU : **KD-03**

NR PROJEKTU : **116/15**

DATA : **MARZEC 2016**

SKALA : **1:25**