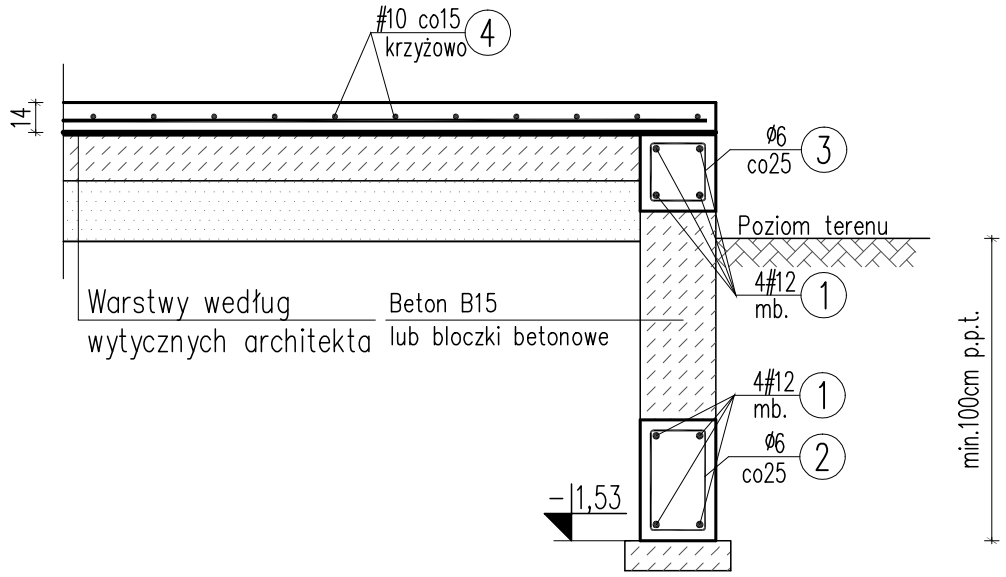

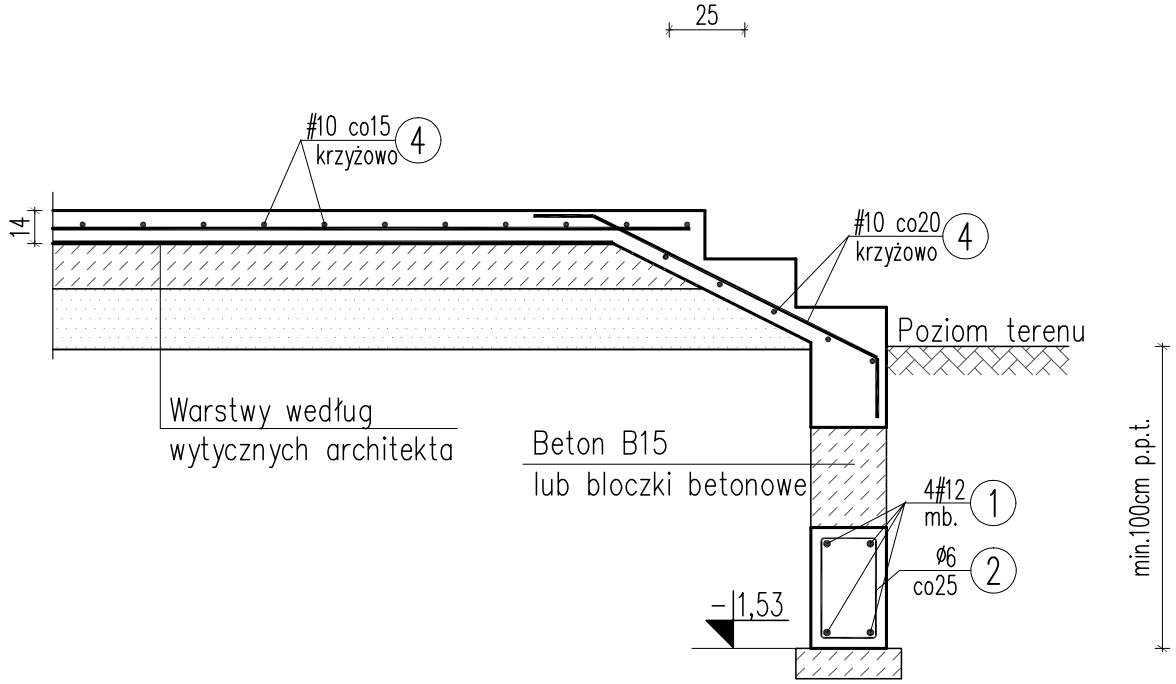

Beton C16/20
Stal (StOS) A0 – ø
(BSt500) A–IIIN – #
otulina na styku z gruntem 5,0cm

UWAGI:

- Przed wykonaniem zapoznać się z opisem technicznym.
- Projekt rozpatrywać łącznie z projektem architektury i projektami branżowymi.
- Przed wykonaniem sprawdzić geometrię z architekturą.
- Fundament tarasu zdylatować od fundamentów budynku.
- Pręty zbrojeniowe łączyć na zakład 50cm.
- W jednym przekroju można łączyć jednocześnie po jednym pręcie dolnym i górnym.
- Zbrojenie w narożach łączyć ze sobą na zakład 600mm.

JEDNOSTKA PROJEKTOWA:

APM

SZTUKA PROJEKTOWANIA

02-796 Warszawa ul. Wąwozowa 22 lok. 5 tel. kom. +48 608294745
www.apm-projektowanie.pl
www.facebook.com/ApmSztukaProjektowania
e_mail: biuro@apm-projektowanie.pl

TYTUŁ OPRACOWANIA :

PRZEBUDOWA I ROZBUDOWA
SPECJALNEGO OŚRODKA SZKOLNO-WYCHOWAWCZEGO

ADRES INWESTYCJI :
UL. SZPITALNA 12 05-500 PIASECZNO
DZ. EW. NR 18 OBRĘB 53

INWESTOR :
POWIAT PIASECZYŃSKI
STAROSTWO POWIATOWE W PIASECZNIE

PROJEKTOWAŁ :
inż. Grzegorz Mazurek
upr. bud. nr MAZ/0457/POOK/11
PODPIS :

OPRACOWAŁ :
mgr inż. Jarosław Strąk
PODPIS :

OPRACOWAŁ :
inż. Krzysztof Łochowski
PODPIS :

SPRAWDZIŁ :
mgr inż. Andrzej Czajkowski
upr. bud. nr KL–272/87
PODPIS :

FAZA :
PROJEKT WYKONAWCZY

BRANŻA :
KONSTRUKCJA

TYTUŁ RYSUNKU :
Płyta i pochylnie na gruncie

NR RYSUNKU :
K-06

NR PROJEKTU : **116/15**

DATA : **MARZEC 2016**

SKALA : **1:25**