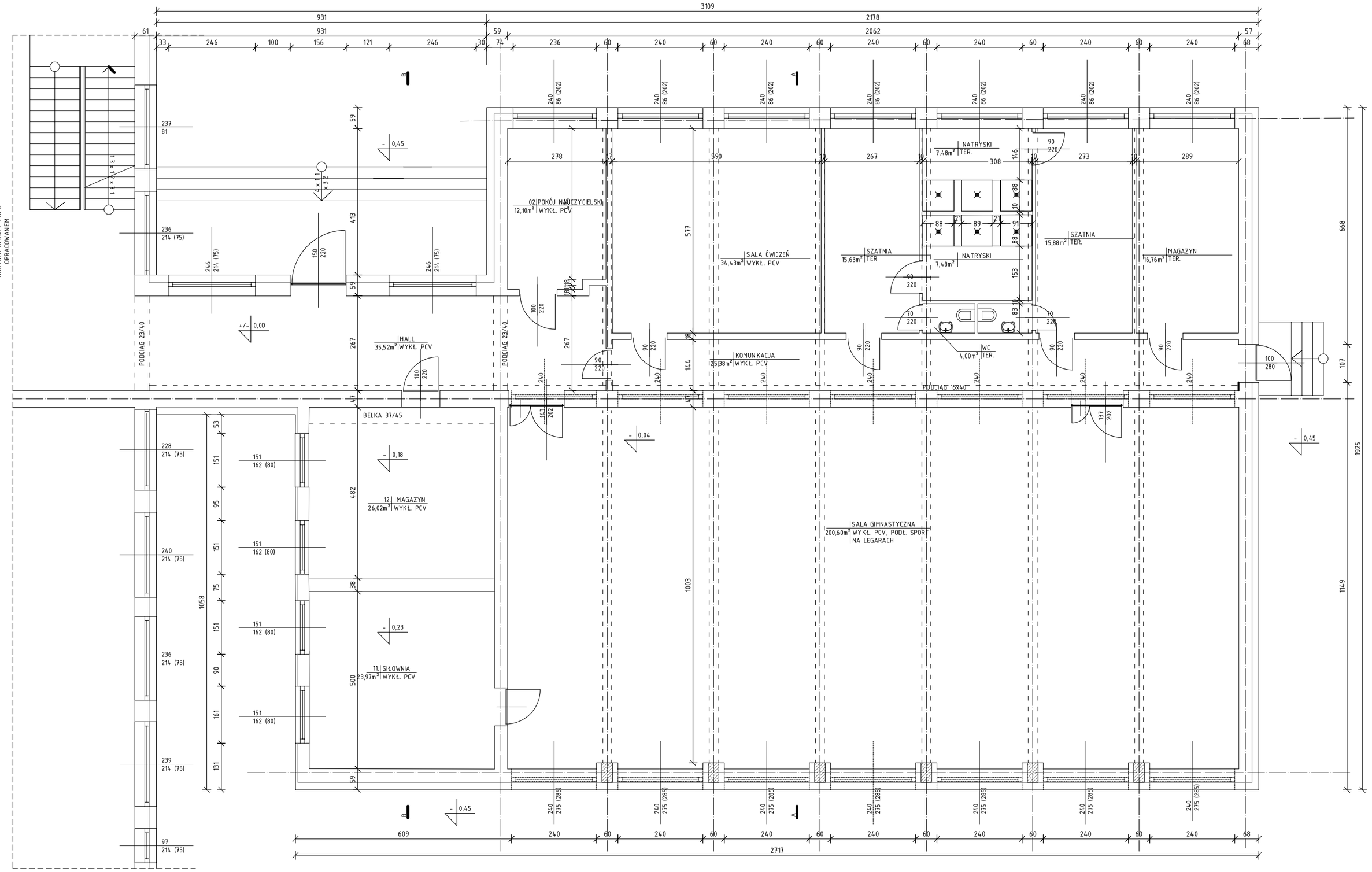

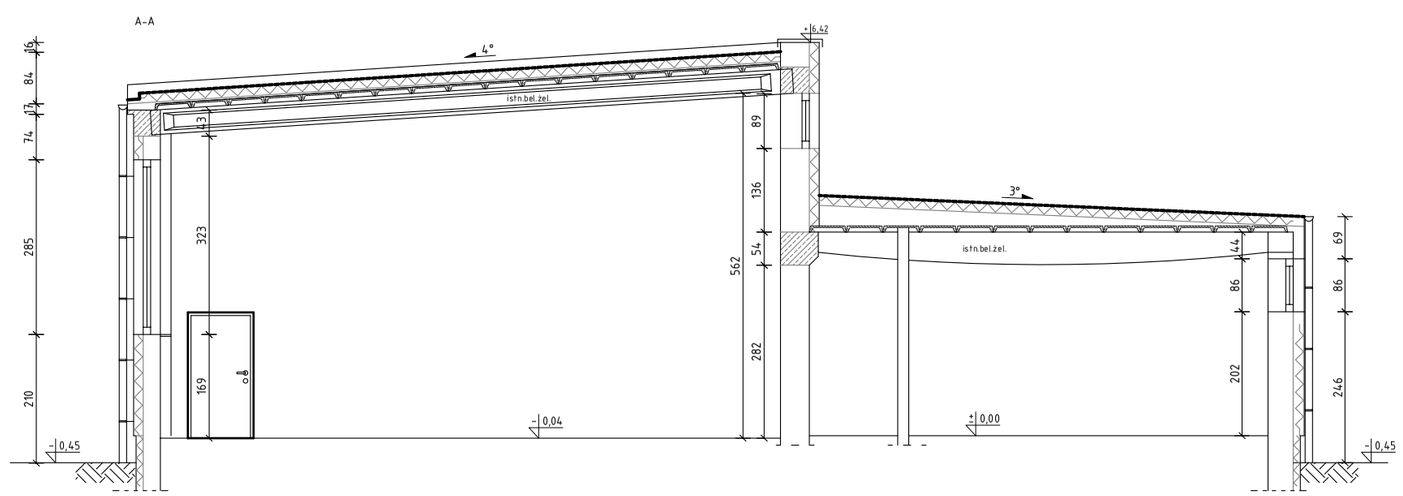

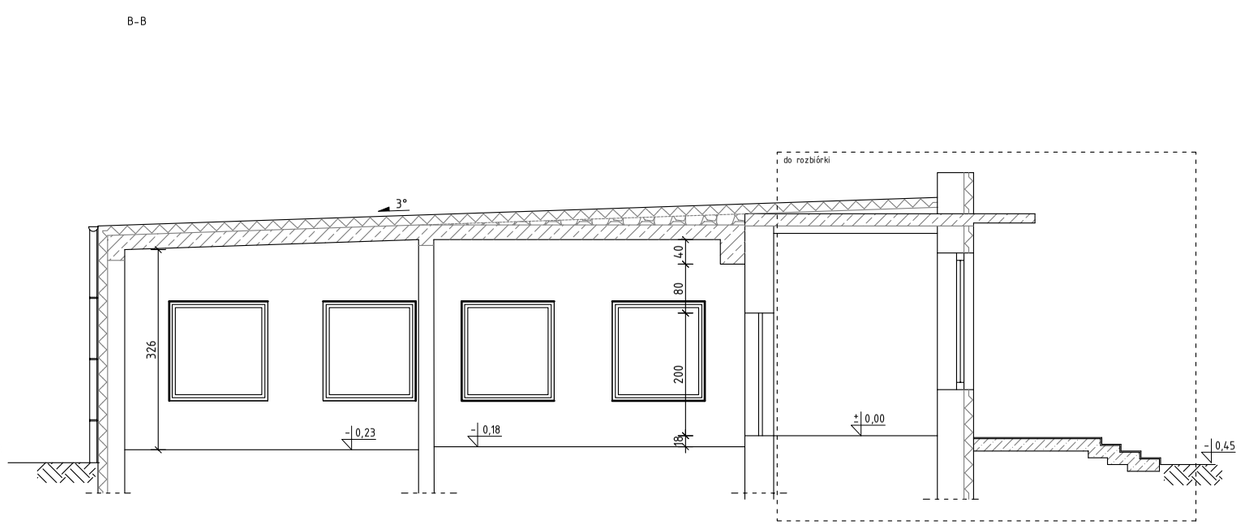

Biuro Projektów i Obsługi Inwestycji
95-100 ZGIERZ
Kamienna 64
tel: 885 331 437
www.lauconstruction.pl

PROJEKT:
Projekt budowlany "*Rozbudowy i przebudowy budynku szkoły Zespołu szkół Zawodowych w Górze Kalwarii przy ulicy Budowlanych 14wraz z zagospodarowaniem terenu".*

INWESTOR:
Powiat Piaseczyński
ul Chyliczkowska 14, 05-500 Piaseczno

LOKALIZACJA:
dz nr. 6 obręb ew. 03-02 Góra Kalwaria,ul Budowlanych 14

TYTUŁ RYSUNKU:
Budynek "B" adaptowany - inwentaryzacja przyziemia, przekrój A-A,B-B

REWIZJA
A

PROJEKTOWAŁ:
mgr inż. Wojciech Lau
w spec. arch.
w spec. konstr. bud.

NR UPRAWNIEŃ:
11/R-423/LOOIA/09
LOD/1189/POOK/09

PODPIS:

DATA OPRAC:	SKALA:	BRANŻA:	FORMAT:	NR RYS:
sierpień 2018	1:100	Architektura	A2	i.1.